平成26年度　広島県高等学校秋季バスケットボール大会
兼　第45回全国高等学校バスケットボール選抜優勝大会広島県予選(男子の部)

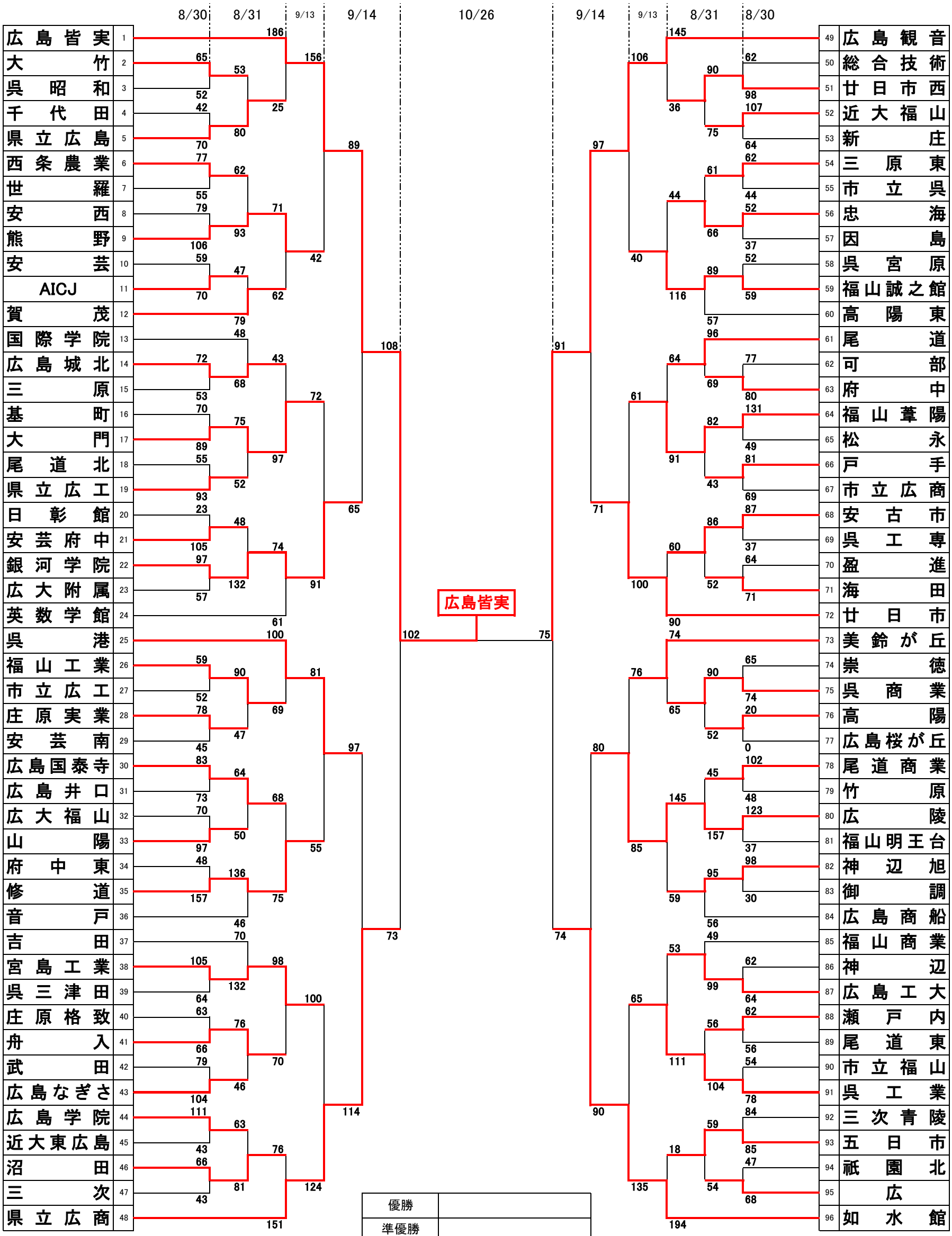

優勝	
準優勝	
3位	
3位	

広島県高体連バスケットボール部