# 令和6年度　広島県高等学校秋季バスケットボール大会
# 兼　第77回全国高等学校バスケットボール選手権大会 広島県大会(女子の部)

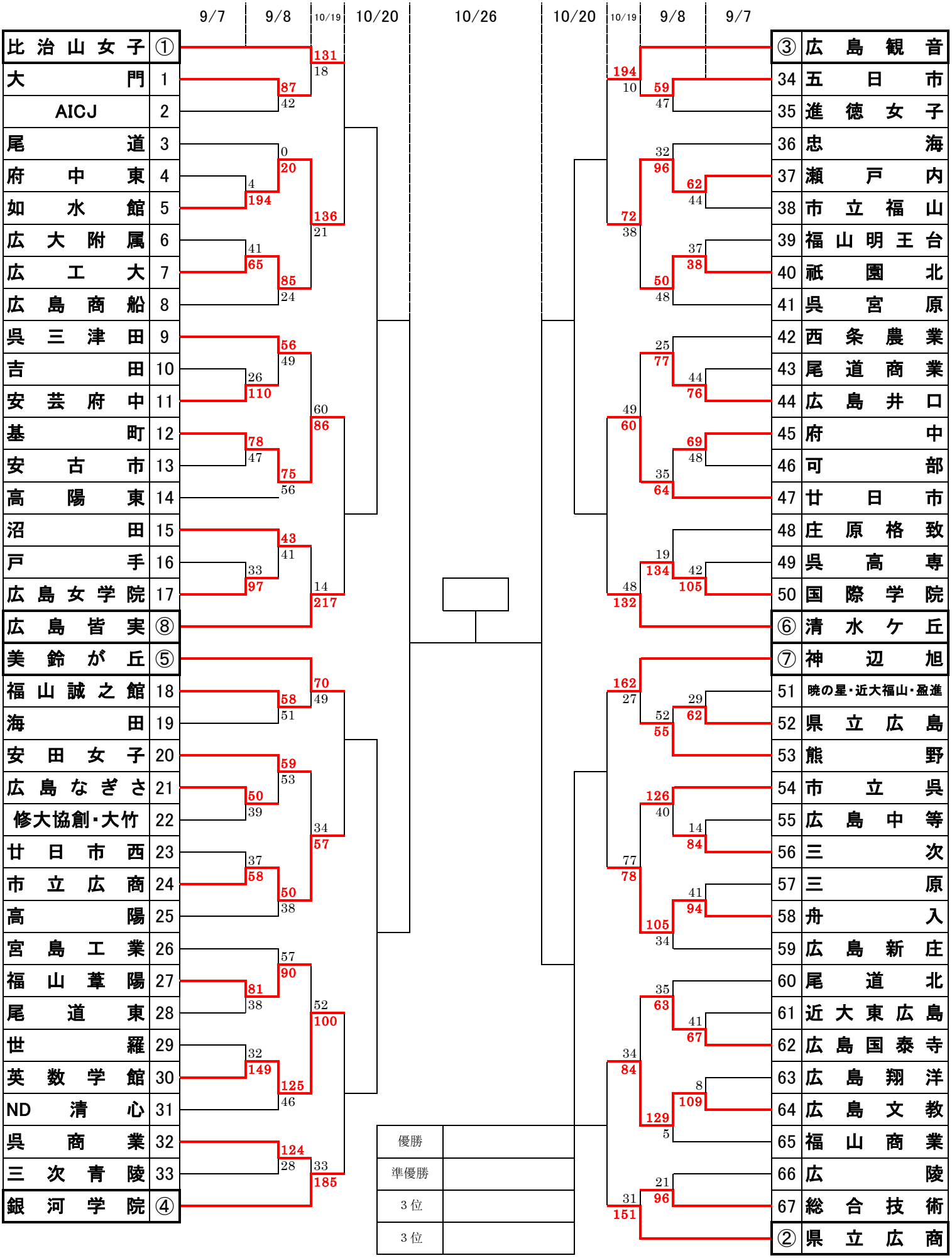


広島県高体連バスケットボール部