第30回釧根地区秋季小学生バドミントン大会
平成29年11月4日(土)白糠町総合体育館

6BS

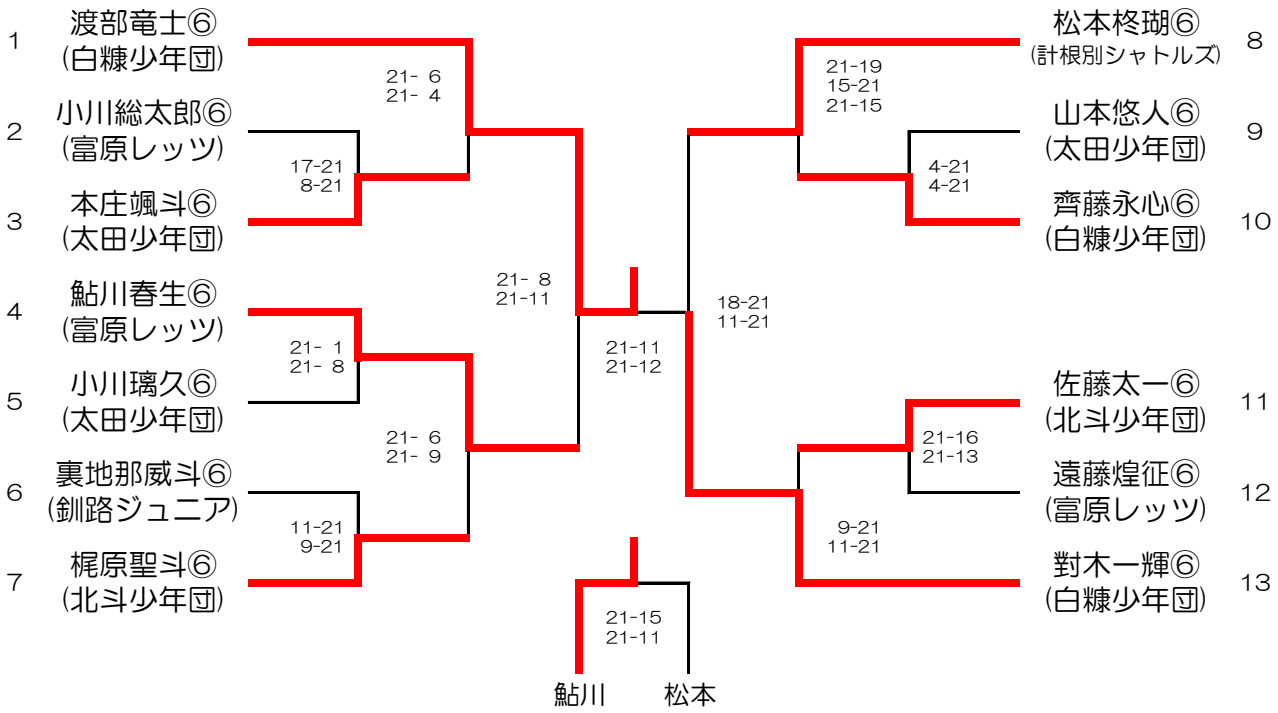

6GS

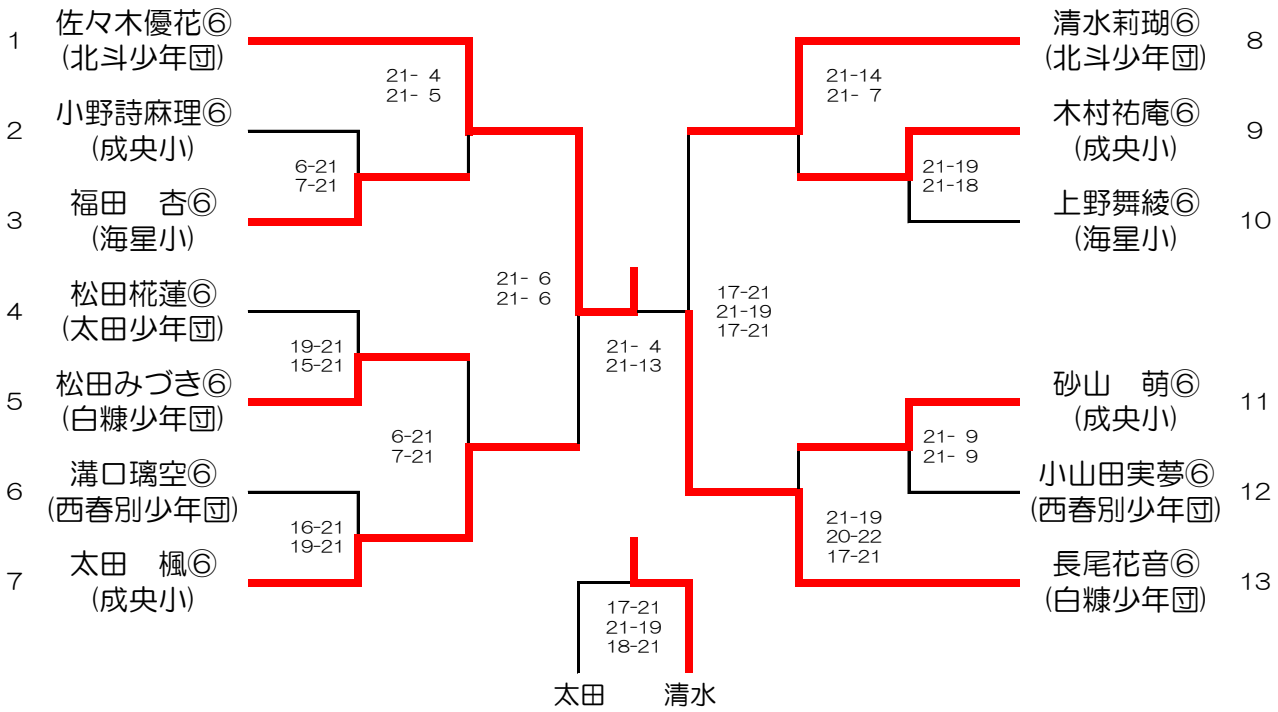

第30回釧根地区秋季小学生バドミントン大会
平成29年11月4日(土)白糠町総合体育館

５ＢＳ

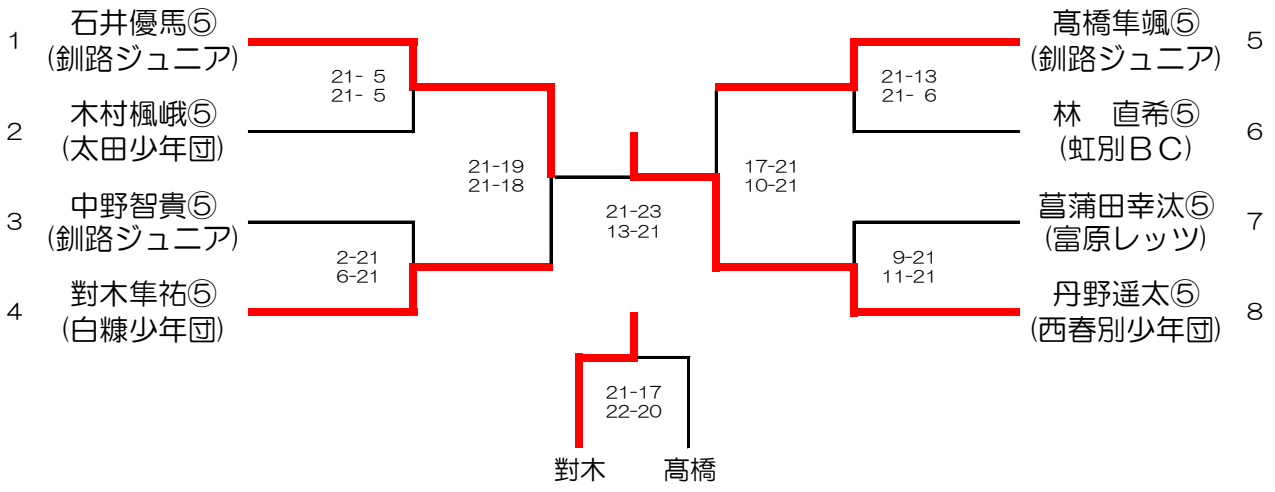

４ＢＳ

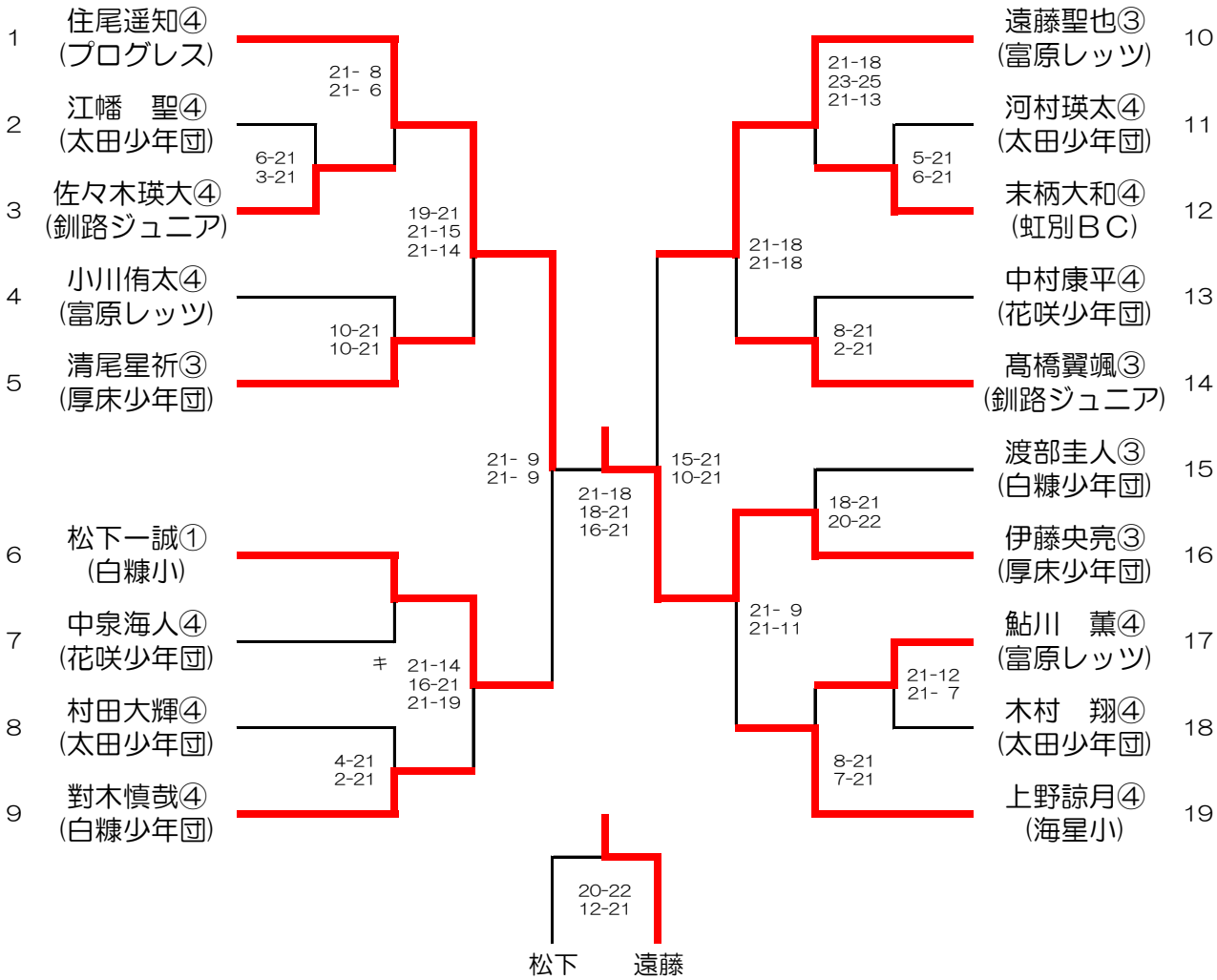

第30回釧根地区秋季小学生バドミントン大会
平成29年11月4日(土)白糠町総合体育館

5GS

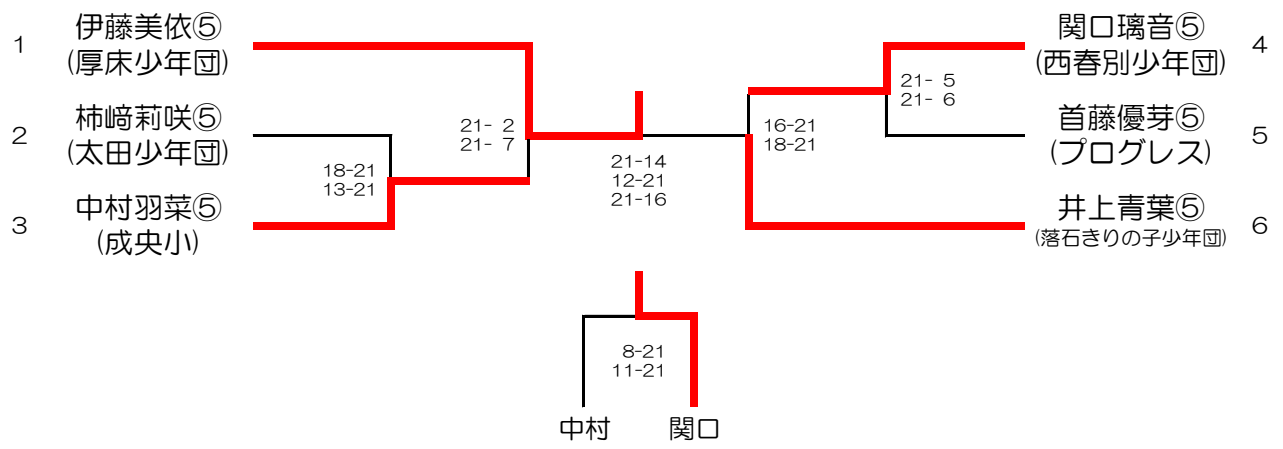

4GS

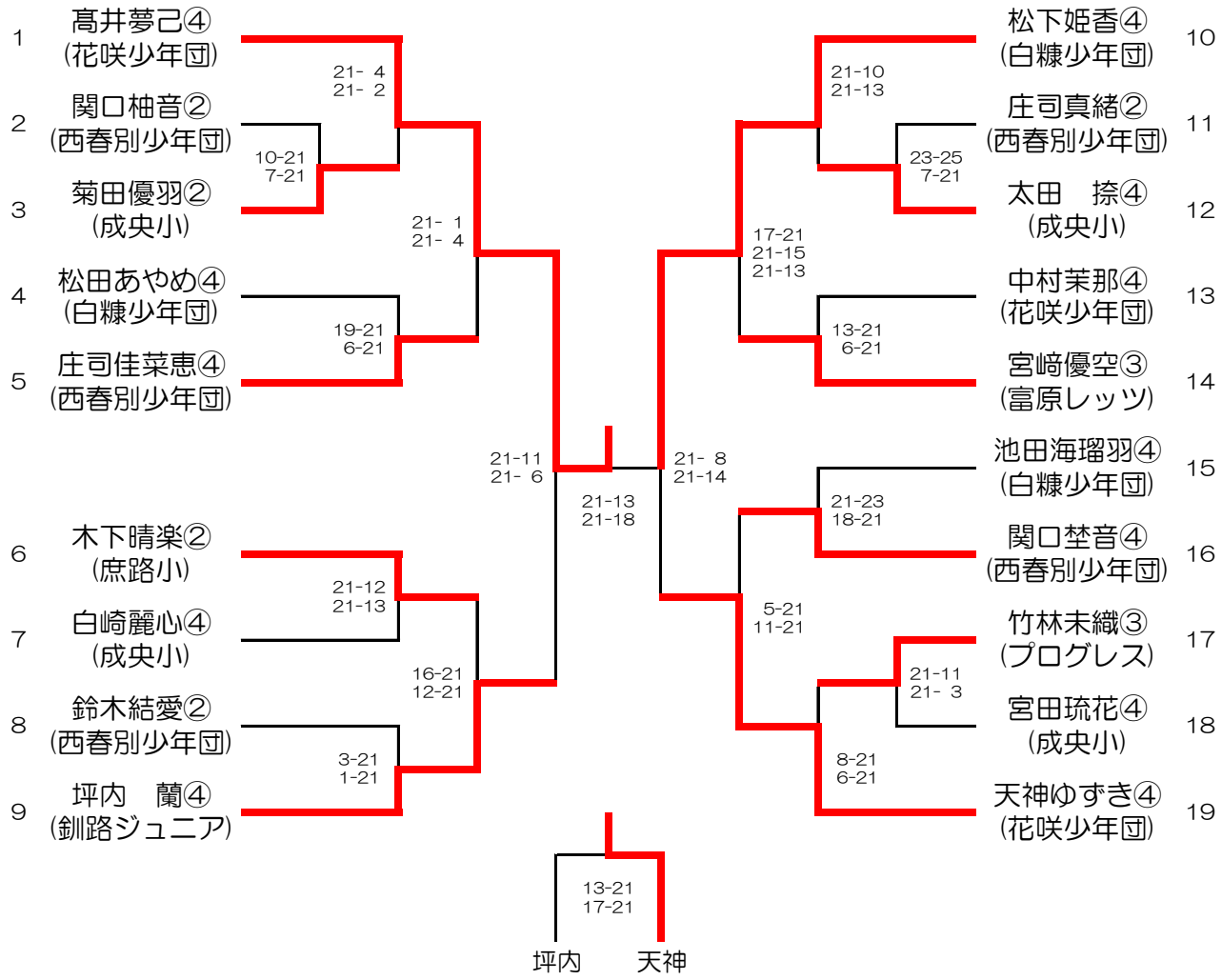

第30回釧根地区秋季小学生バドミントン大会
平成29年11月4日(土)白糠町総合体育館

６ＢＤ

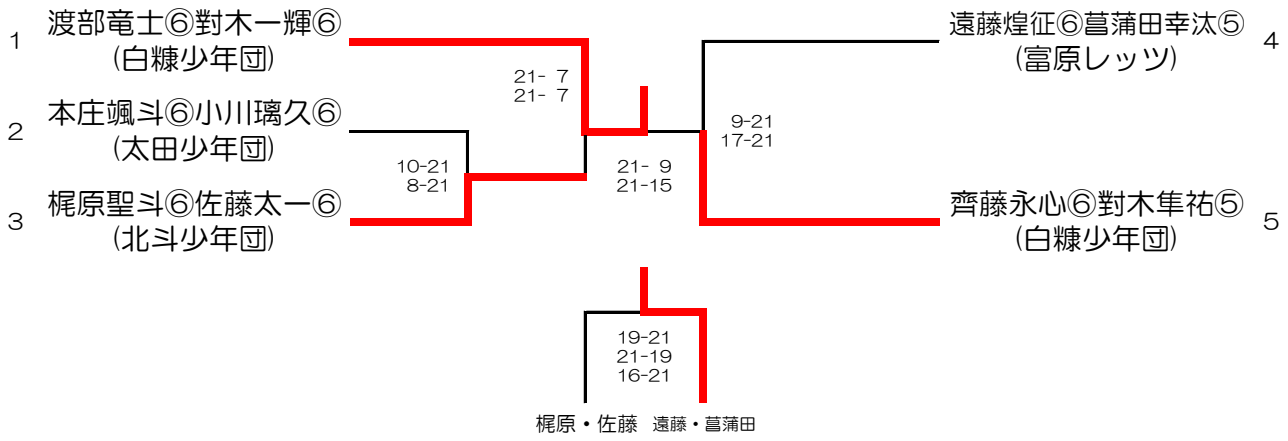

５ＢＤ

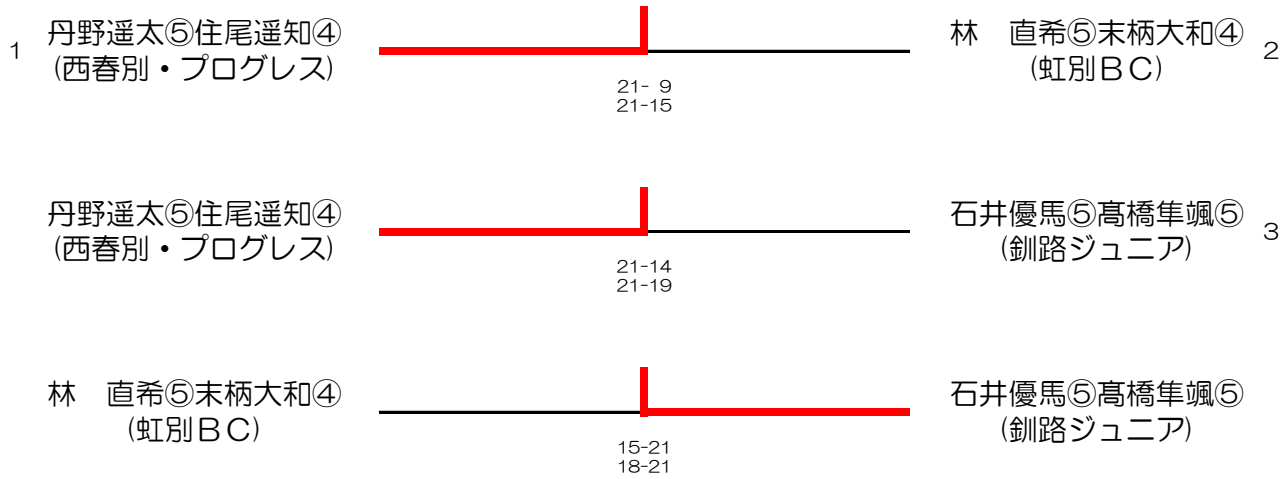

４ＢＤ

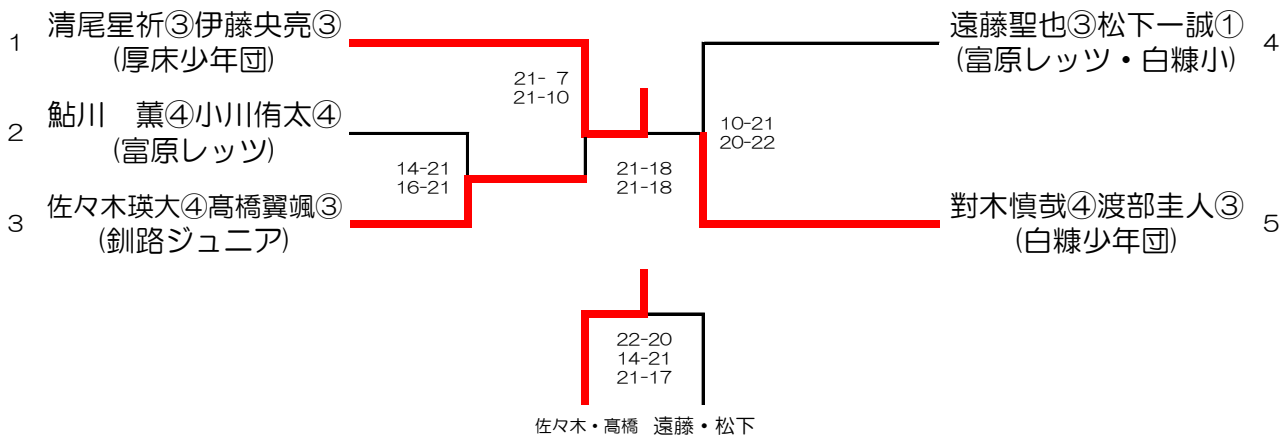

第30回釧根地区秋季小学生バドミントン大会
平成29年11月4日(土)白糠町総合体育館

6GD

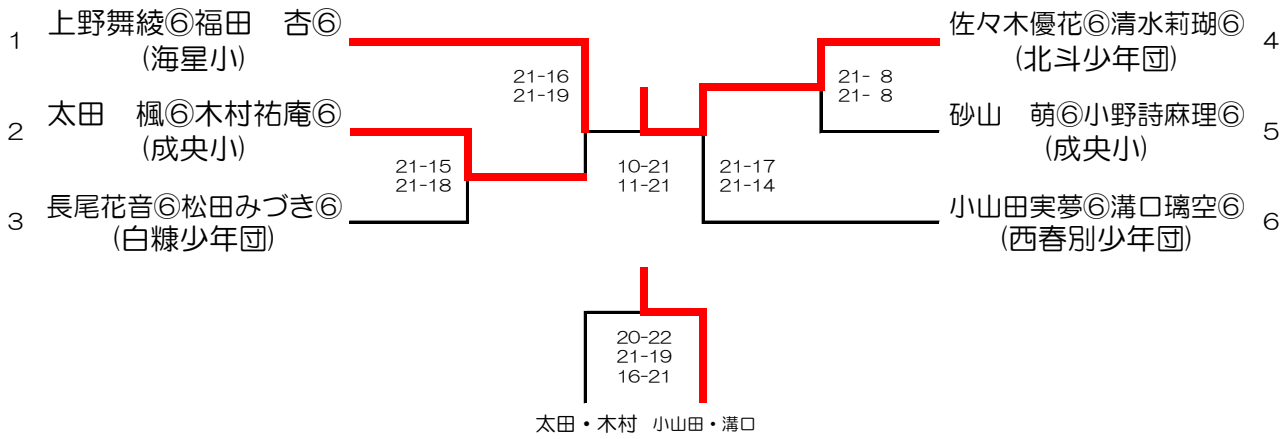

5GD

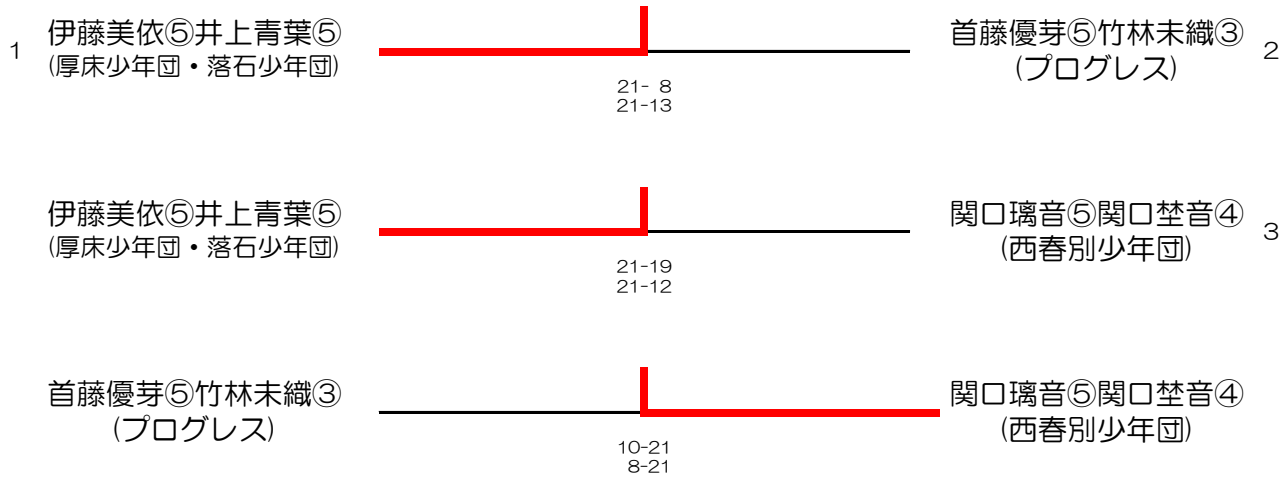
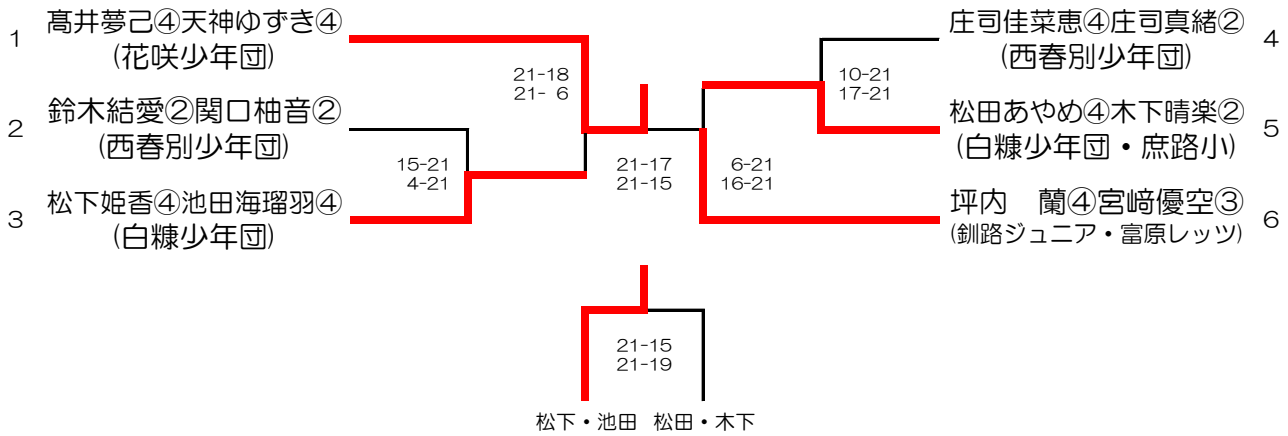
4GD